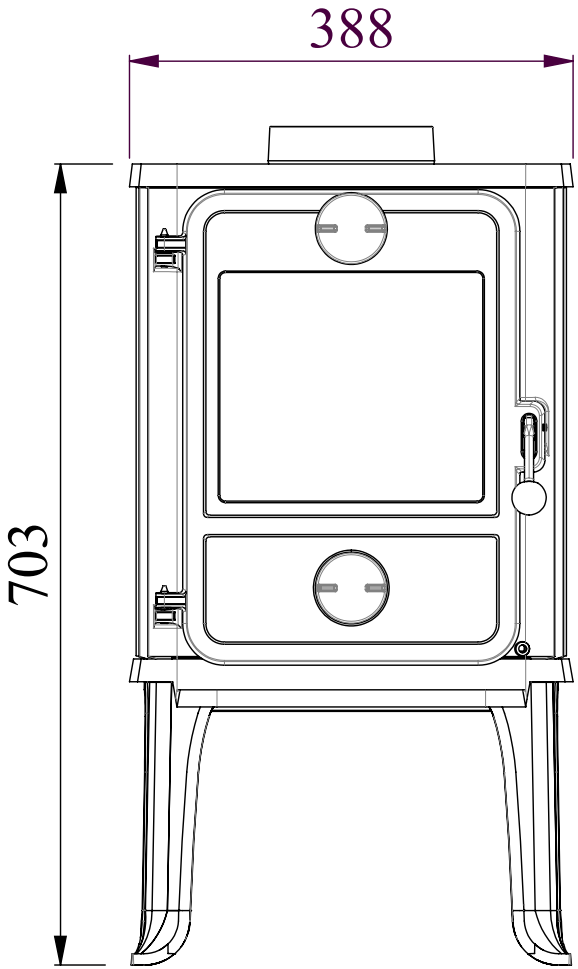
388
703

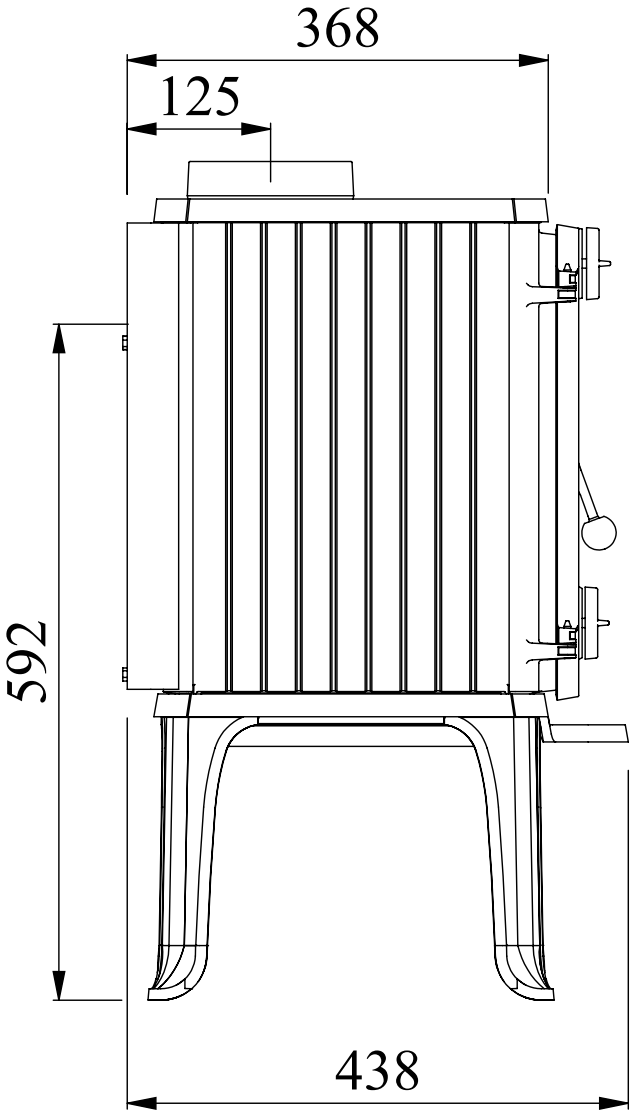
368
125
592
438