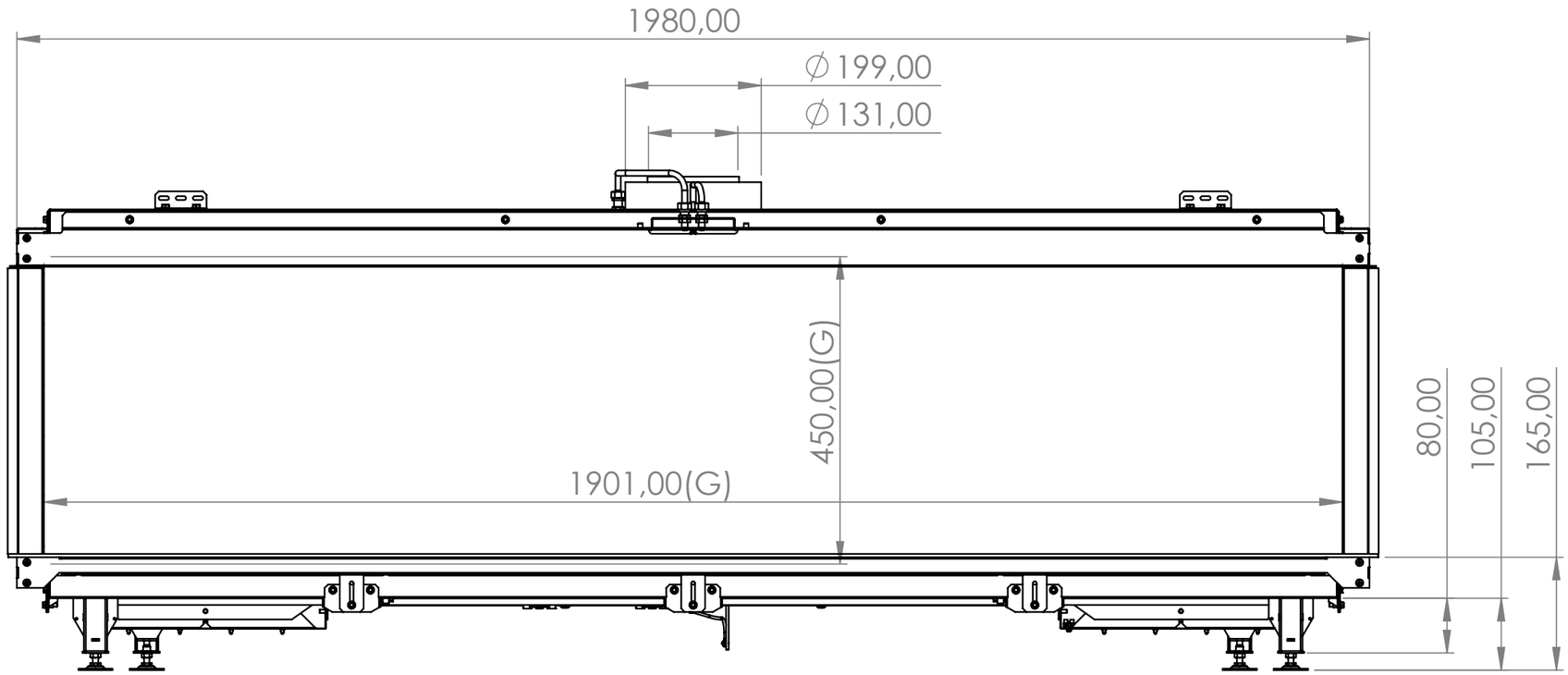
1980,00
∅199,00
∅131,00
450,00(G)
1901,00(G)
80,00
105,00
165,00

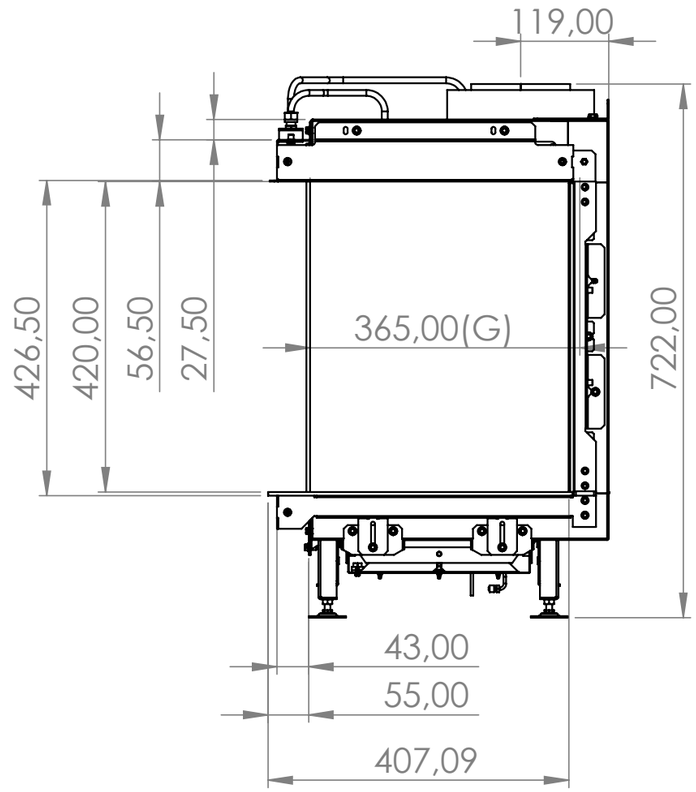
119,00
426,50
420,00
56,50
27,50
365,00(G)
722,00
43,00
55,00
407,09

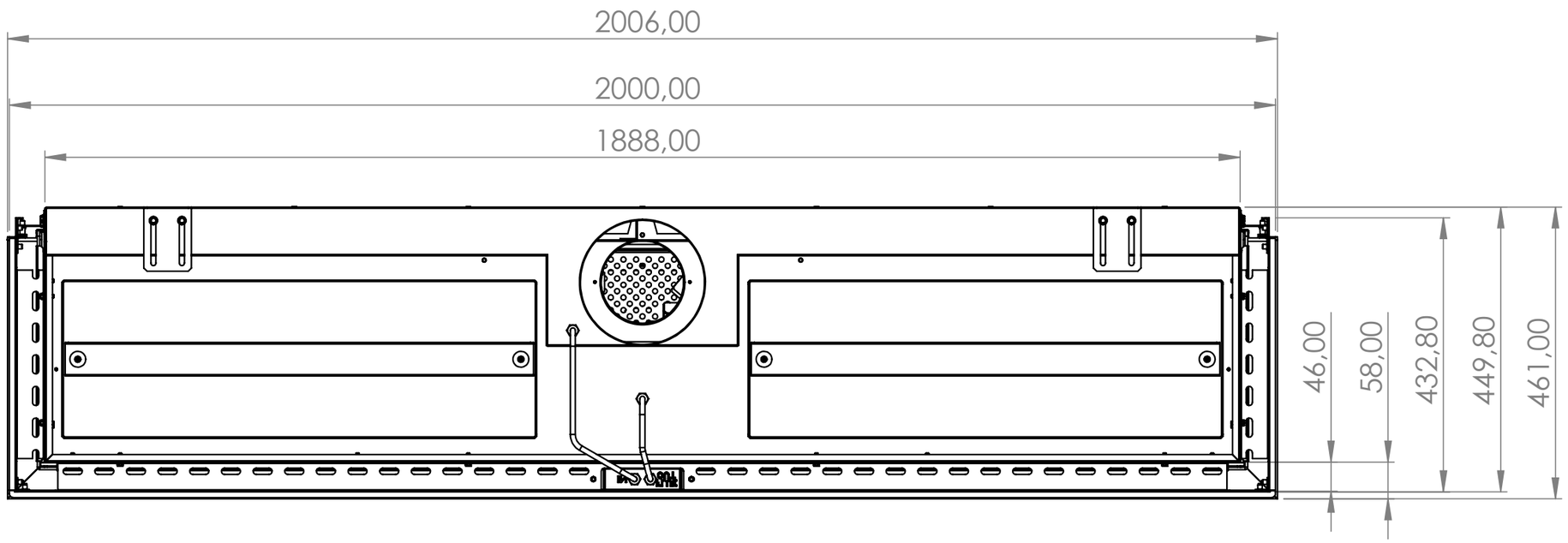
2006,00
2000,00
1888,00
46,00
58,00
432,80
449,80
461,00