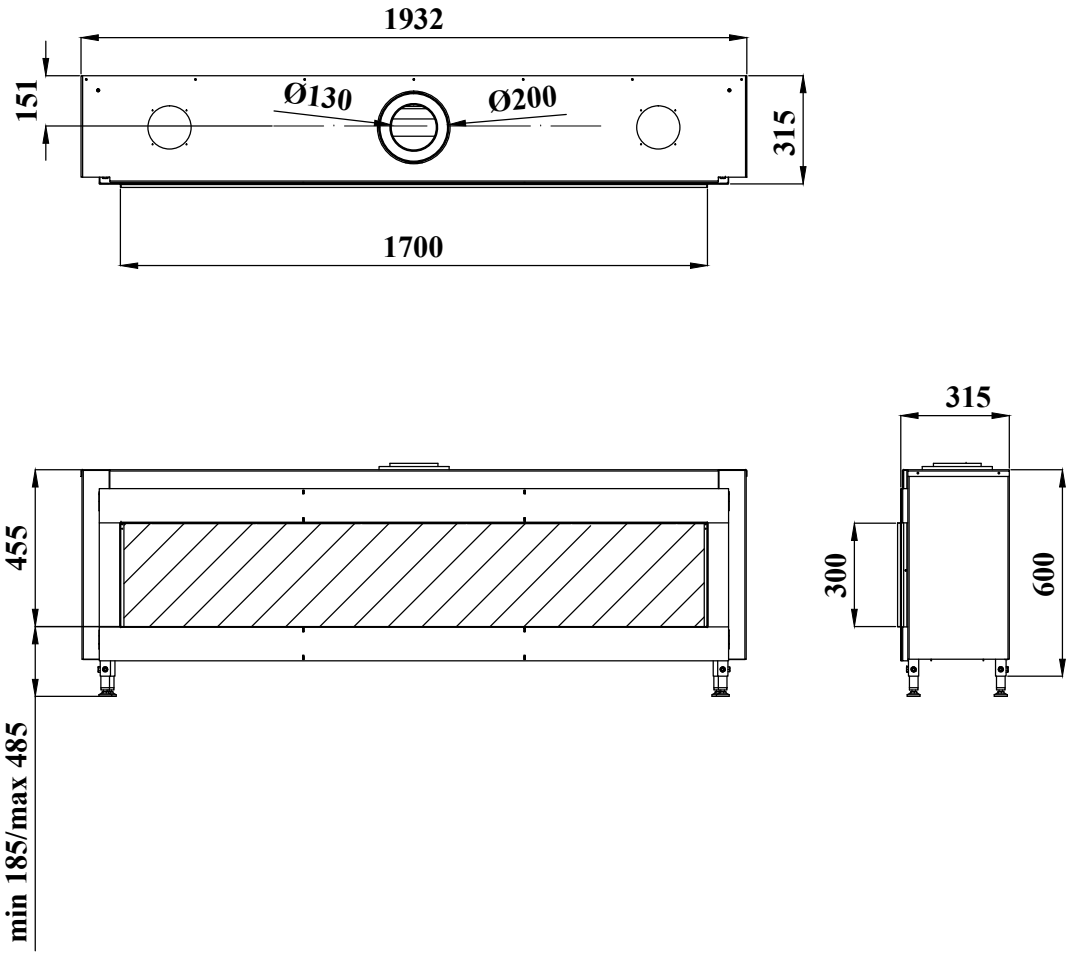
1932
151
Ø130
Ø200
315
1700
455
min 185/max 485
315
300
600

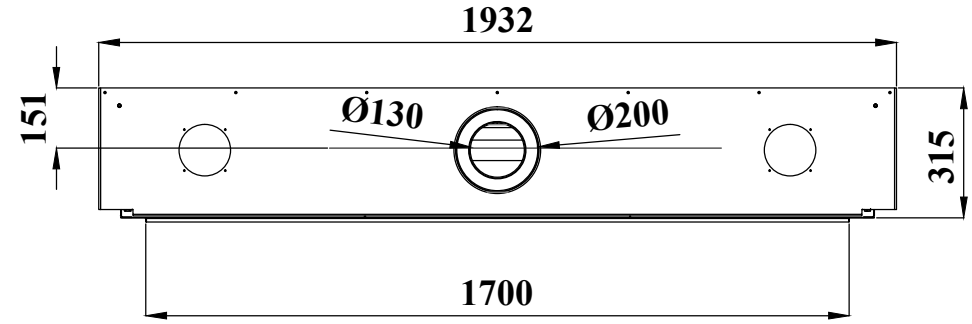
1932
151
Ø130
Ø200
315
1700

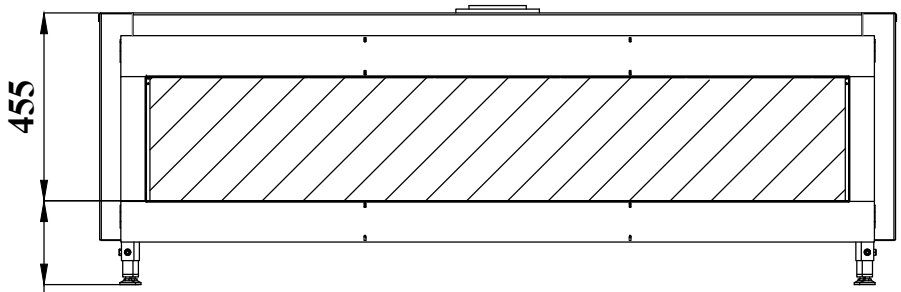
455
185/max 485

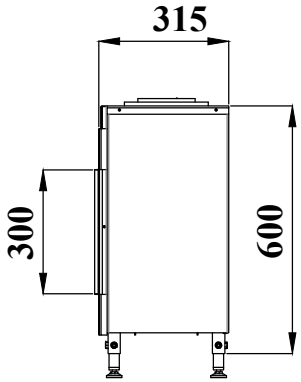
315
300
600