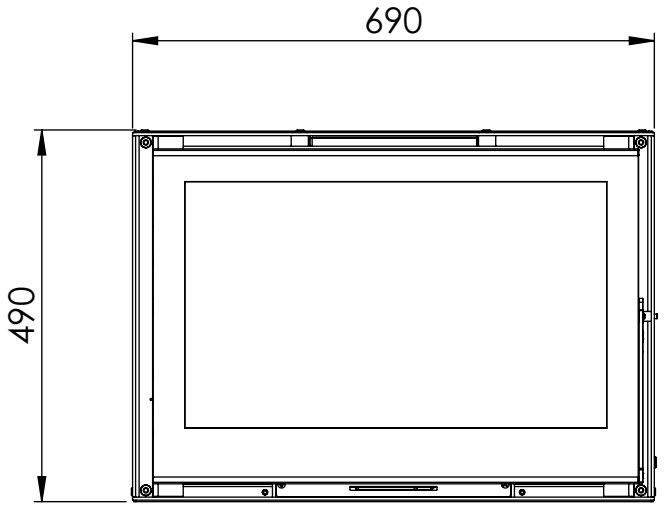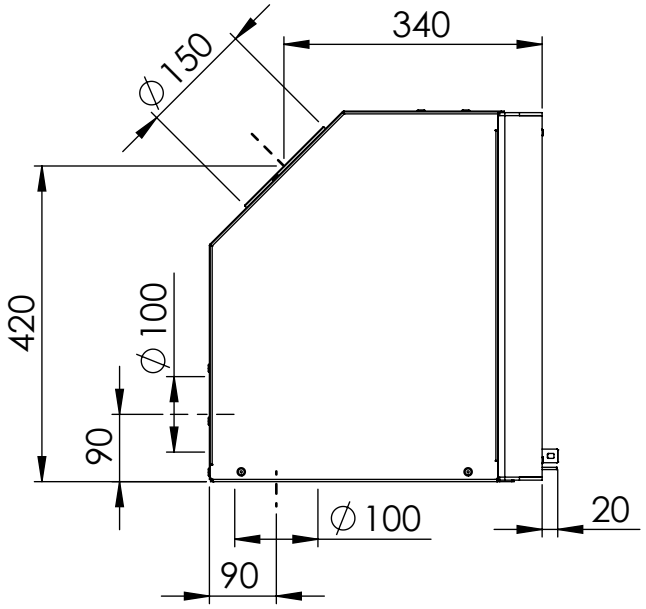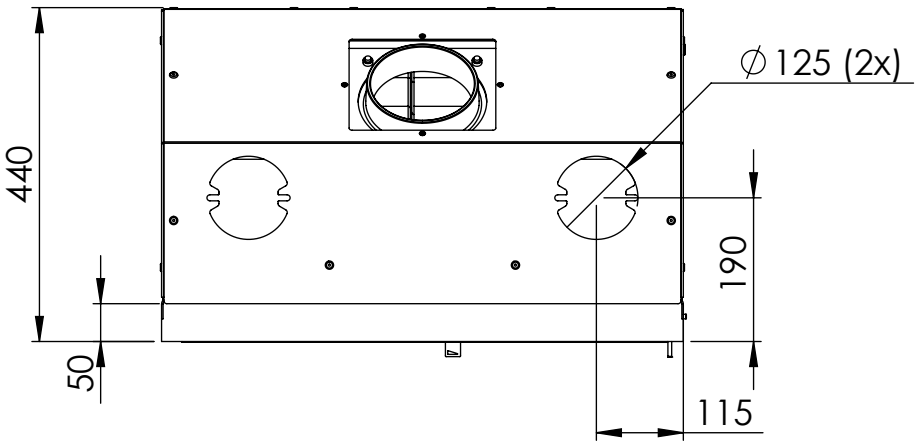# VISTA 700i